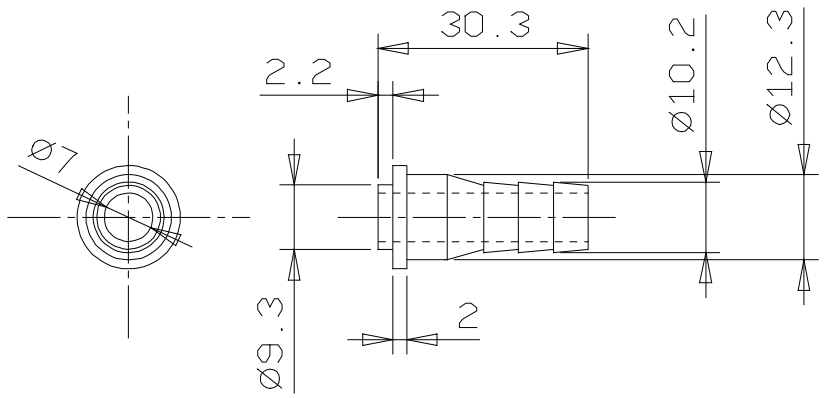

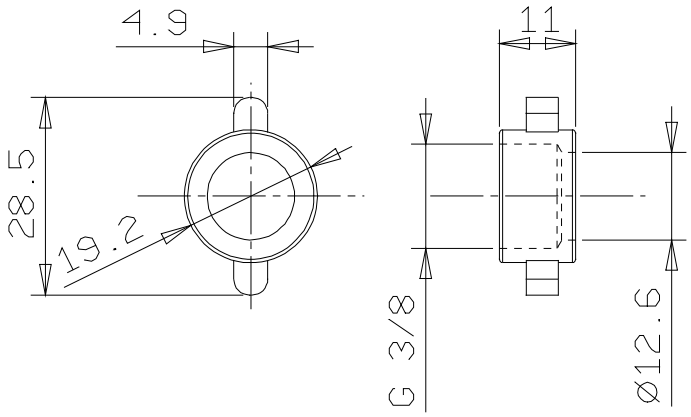

Ueberwurfmutter

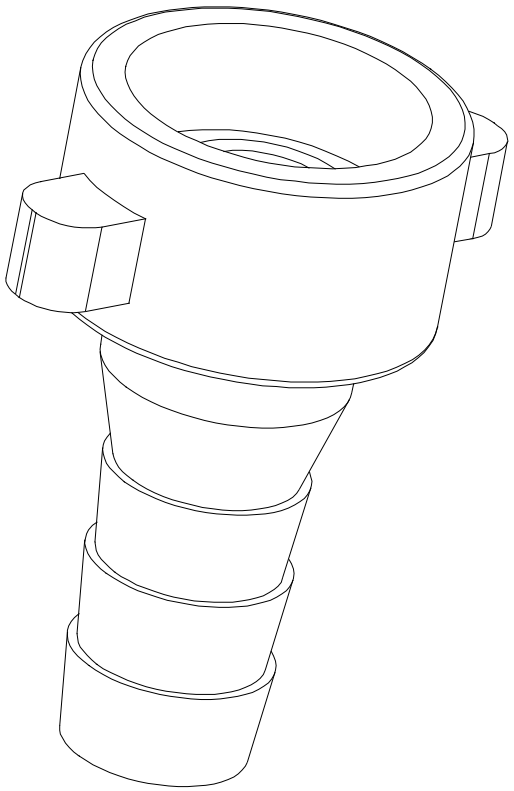

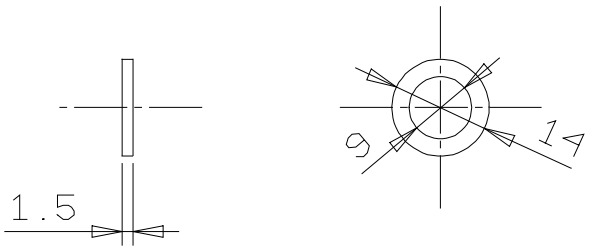

Dichtung

Nr.	Datum	Änderung	Bearbeiter

Für diese Zeichnung behalten wir uns alle Rechte vor, auch für den Fall der Patenterteilung oder Gebrauchsmustereintragung. Ohne unsere vorherige Zustimmung darf diese Zeichnung weder vervielfältigt noch Dritten zugänglich gemacht werden, u. sie darf durch den Empfänger oder Dritte auch nicht in anderer Weise mißbräuchlich verwertet werden. Zuwiderhandlungen verpflichten zu Schadenersatz u. können strafrechtliche Folgen haben.

Allgemeintoleranz
DIN ISO2768 - mK

Oberflächengüte
DIN ISO1302 Reihe2

	Tag	Name
Bearb.	11.06.2012	F. Lohmann
Gepr.		

Schäfer-Produkte GmbH

Halbzeug, Werkstoff: Messing, verchromt

Gewicht:

Teil-Benennung: 3/8 Zoll Anschluss

Maßstab:

Teil- und Modell-Nr.: .

Blatt:

Ersatz für:

Ersetzt durch: